ב"ה

חת"ת

יוֹם שֵׁנִי

כ"ו שְׁבַט ה'תשפ"ה

פָּרָשַׁת תְּרוּמָה

שֵׁם:

_____

מוקדש למען בטחונם
של אחינו ואחיותינו בארץ הקודש

"ארץ אשר תמיד עיני ה' אלוקיך בה מראשית השנה ועד אחרית שנה"

אם ברצונכם להקדיש יום בחת"ת לילדים
לכבוד יום הולדת, לזכות או לכל מטרה אחרת
www.KidsChitas.org

תודה ל-
NCFJE

© דער באהעלפער - ה'תשפ"ה
מהדורה עברית - בית חב"ד הקריה, אשדוד אה"ק

חוּמָשׁ: פָּרָשַׁת תְּרוּמָה - שֵׁנִי

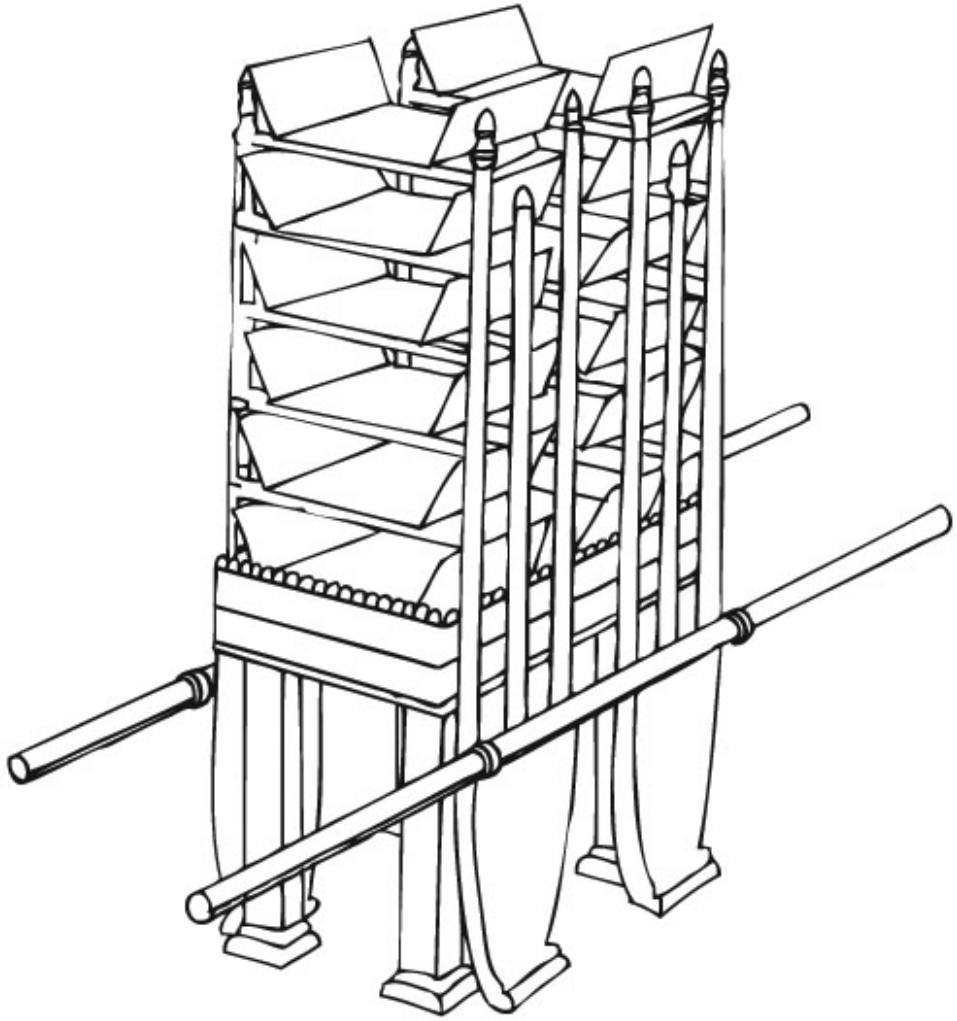

לוֹמְדִים עַל הַשֻּׁלְחָן הַמְיֻחָד שֶׁהָיָה בַּמִּשְׁכָּן
וְשַׁמֵּשׁ לְלֶחֶם הַפָּנִים.

דַּרְכֵּי הַחֲסִידוּת: מִדּוֹת טוֹבוֹת

אֲפִלּוּ גַּאֲוָה שֶׁל אָדָם
יְכוֹלָה לְשַׁמֵּשׁ לִקְדוּשָׁה

רַמְבַּ״ם: הִלְכוֹת אָבֵל

מצות לא תעשה קס״ו:
״לְנֶפֶשׁ לֹא יִטַּמָּא בְּעַמָּיו״ (פרשת אמור)

לַכֹּהֵן אָסוּר לְהִטַּמֵּא
לְמִי שֶׁאֵינֶנּוּ מִמִּשְׁפַּחְתּוֹ הַקְּרוֹבָה.

תְּהִלִּים: יום כ״ו (קי״ט (חלק ב))

מֵאֹיְבַי תְּחַכְּמֵנִי מִצְוֹתֶךָ
כִּי לְעוֹלָם הִיא לִי

הַדְּבָרִים שֶׁקָּשֶׁה לָנוּ לְבַצֵּעַ,
הֵם שֶׁעוֹזְרִים לָנוּ לָדַעַת מַהִי הַשְּׁלִיחוּת
הַמְּיֻחֶדֶת שֶׁלָּנוּ כָּאן בָּעוֹלָם.

תַּנְיָא: לִיקוּטֵי אֲמָרִים פֶּרֶק כ״ח

״אֶלָּא אַדְרַבָּה יִתְחַזֵּק יוֹתֵר וְיוֹסִיף אוֹמֵץ בְּכָל כֹּחוֹ בְּכַוָּנַת הַתְּפִלָּה בְּחֶדְוָה וְשִׂמְחָה יְתֵירָה״

כְּשֶׁיְּהוּדִי מִתְפַּלֵּל בְּכַוָּנָה, הַיֵּצֶר הָרָע נִלְחָץ וּמְנַסֶּה עוֹד יוֹתֵר לְהַפְרִיעַ. אוּלָם כְּשֶׁאָנוּ מִשְׁתַּדְּלִים עוֹד יוֹתֵר, ה׳ עוֹזֵר לָנוּ

הַיּוֹם יוֹם: כ״ו שְׁבַט

״אַהֲבָה אֵיז דֶעֶר רוּחַ הַחַיִּים אִין עַבוֹדַת הַחַסִידוּת״

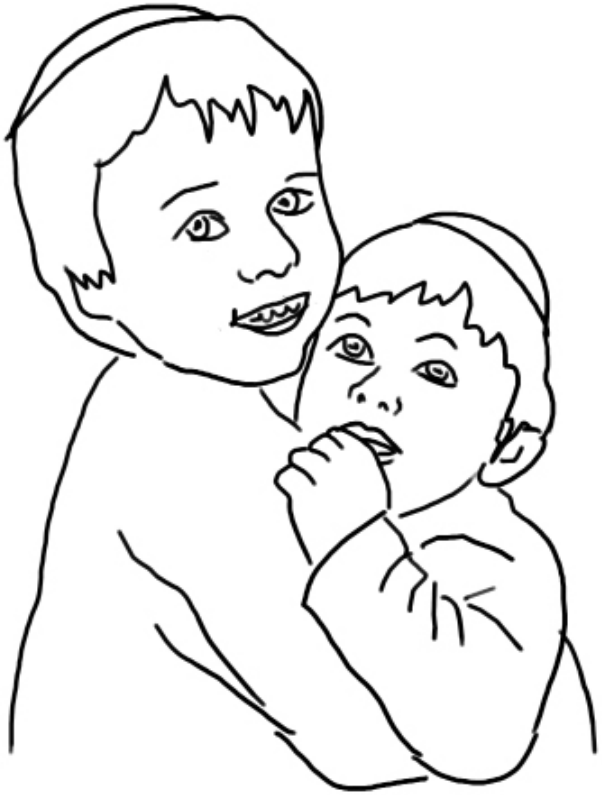

אַהֲבָה מְקַשֶּׁרֶת אוֹתָנוּ לָרַבִּי וּמְחַבֶּרֶת בֵּין הַחֲסִידִים